Банка
Лаборатория вкуса
Мармелад
"Калина"

Банка
Лаборатория вкуса
Конфитюр
"Тыква
с апельсином
и лимоном"

Банка
Лаборатория вкуса
Мармелад
"Имбирь"

Банка
Лаборатория вкуса
Мармелад
"Перец"

Банка
Лаборатория вкуса
Мармелад
"Лимон с имбирем"

Банка
Лаборатория вкуса
Мармелад
"Апельсин"

Банка
Лаборатория вкуса
Мармелад
"Перец"

Банка
Лаборатория вкуса
Мармелад
"Киви с апельсином
и лимоном"

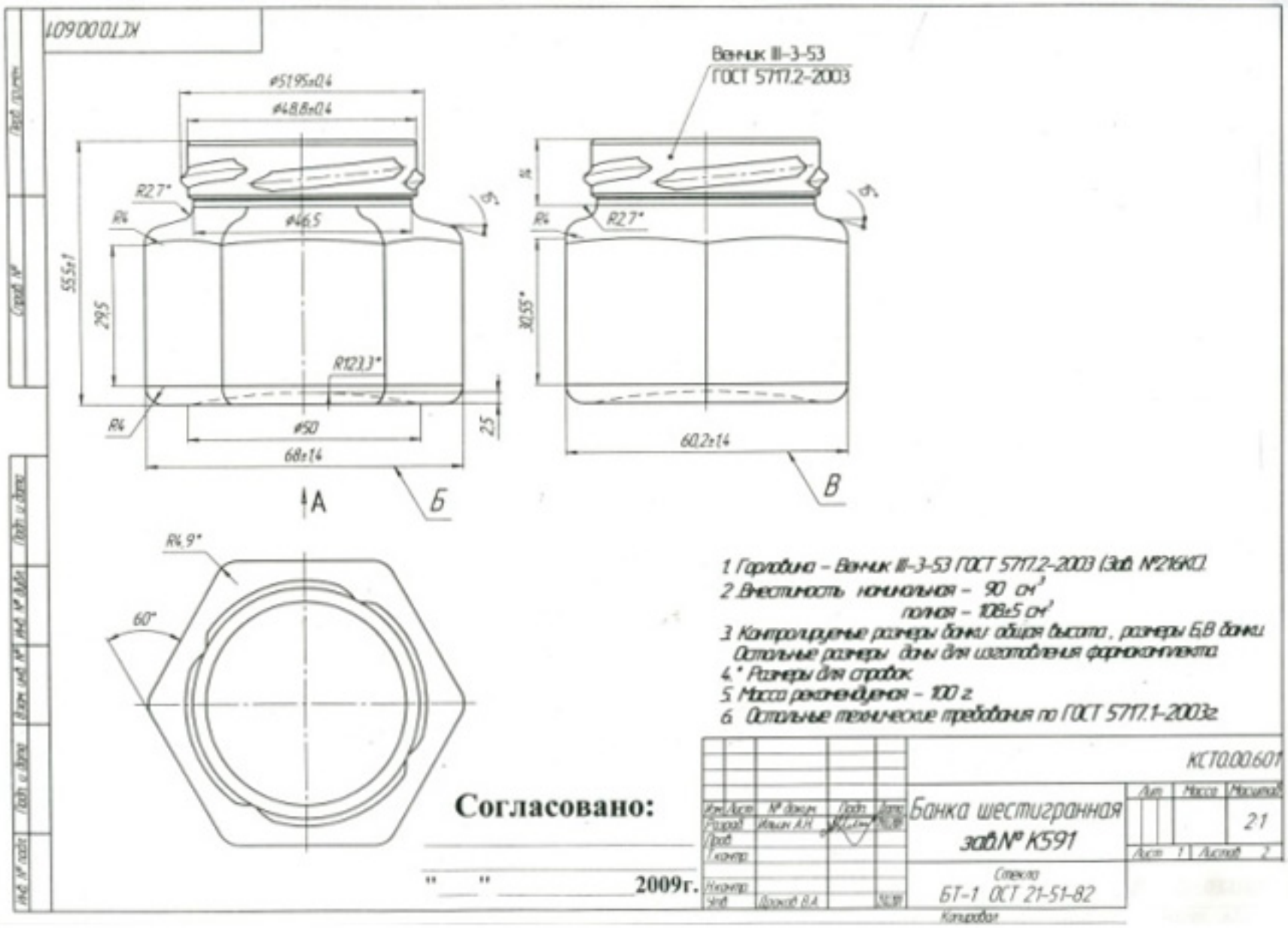
КСТ0.00.601
Венчик III-3-53
ГОСТ 5717.2-2003
ø51,95±0,4
ø48,8±0,4
R2,7*
R4
ø46,5
55,5±1
29,5
R123,3*
ø50
68±14
2,5
30,55*
60,2±14
А
Б
В
R4,9*
60°
1. Горловина – Венчик III-3-53 ГОСТ 5717.2-2003 (Зоб. №216К0).
2. Вместимость номинальная – 90 см³
полная – 108±5 см³
3. Контролируемые размеры банки общая высота, размеры Б,В банки.
Остальные размеры даны для изготовления фрезерокомплекта
4.* Размеры для справок
5. Масса рекомендуемая – 100 г
6. Остальные технические требования по ГОСТ 5717.1-2003г.
Согласовано:
" " 2009г.
Банка шестигранная
зоб.№ К591
Стекло
БТ-1 ОСТ 21-51-82
Копировал
Лист 1 Листов 2
21

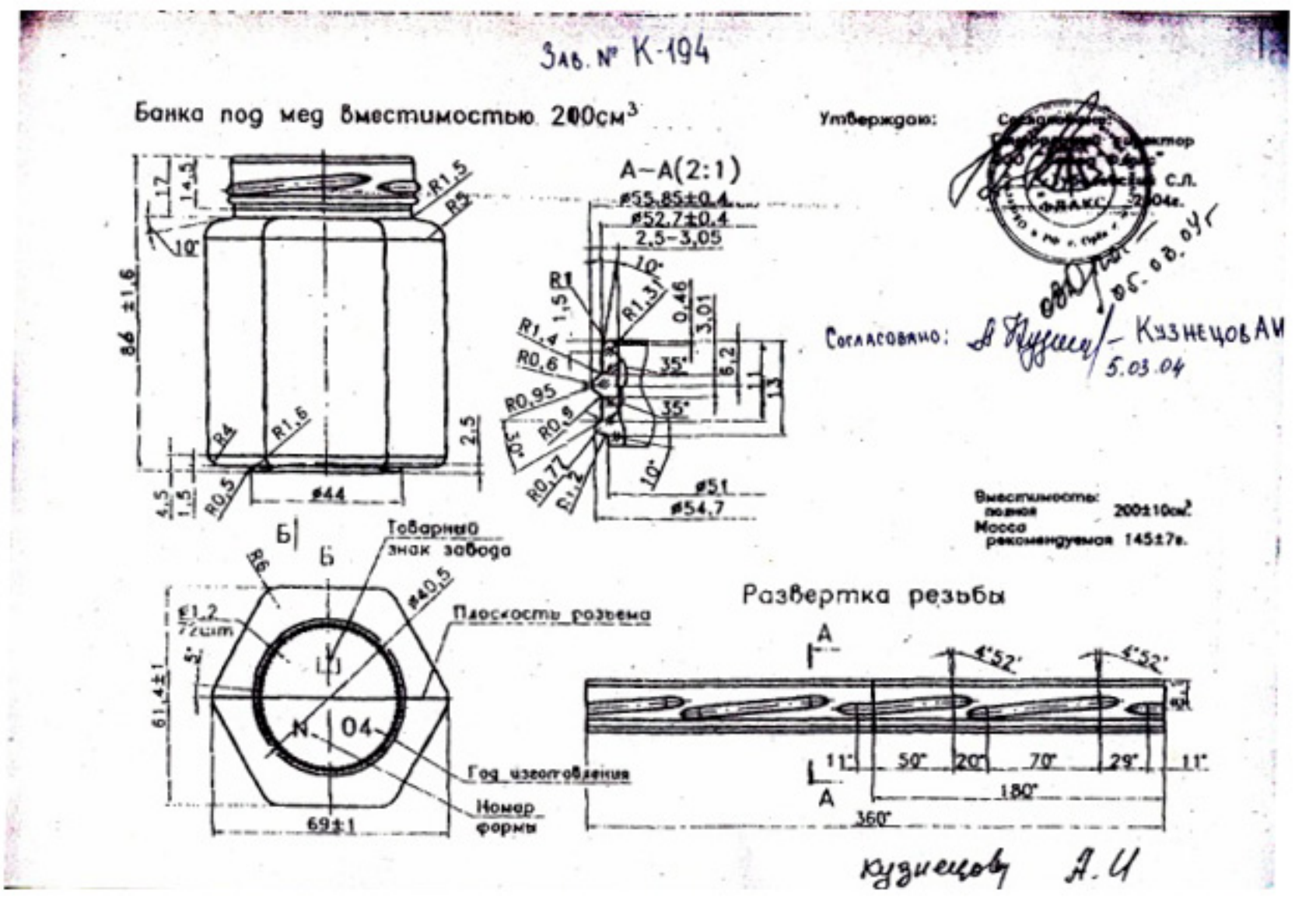
Зоб. № К-194
Банка под мед вместимостью 200см³
Утверждаю:
Согласовано: Кузнецов А.И.
5.03.04
А–А(2:1)
ø55,85±0,4
ø52,7±0,4
2,5–3,05
86±1,6
ø44
ø51
ø54,7
Вместимость: полная 200±10см³
Масса рекомендуемая 145±7г.
Товарный знак завода
Плоскость разъема
Год изготовления
Номер формы
69±1
61,4±1
Развертка резьбы
4°52'
180°
360°
Кузнецов А.И